HSEW-1500N

Apilador Semieléctrico

MULTI LIFT®

La solución a sus problemas de logística

Economía y versatilidad

MODELO			HSEW-1500N 3.0 / 3.5
Capacidad		Kg.	1500
Altura de levante	(H)	mm.	3000/3500
Centro de carga	(C)	mm.	500
Altura de horquillas contraídas	(h)	mm.	40
Largo de horquillas	(L)	mm.	1070
Ancho de horquillas		mm.	100
Velocidad de levante		(mts./min)	3.4
Velocidad de descenso			AJUSTABLE
Largo total sin horquillas		mm.	1780
Ancho total al exterior de patas	(E)	mm.	1150-1870
Ancho total al interior de patas		mm.	920-1640
Ancho total ruedas traseras	(B)	mm.	730
Altura total	(F)	mm.	2145/2400
Peso neto		Kg.	660/690

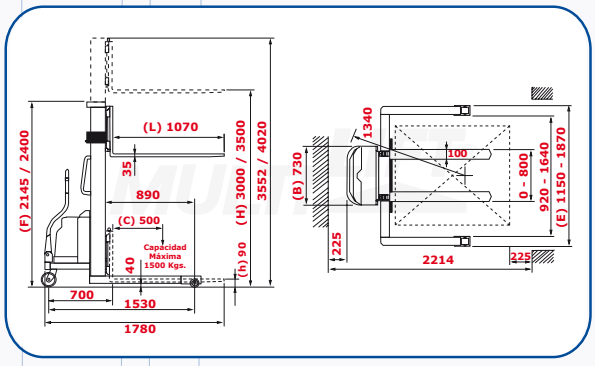

Adaptabilidad total

Alto desempeño y eficiencia garantizada

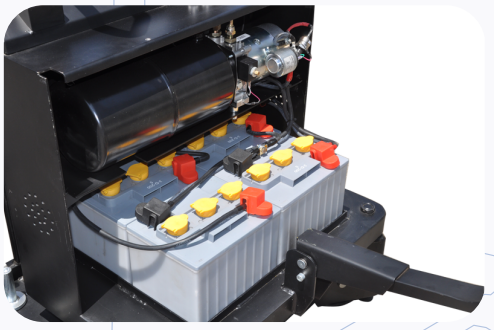

CERTIFICADOS DE CALIDAD

International Organization for Standardization

ISO 9001 - ISO 14000 - OHSA-S18000

TÜV PRODUCT SERVICE GS CE

DISTRIBUIDOR AUTORIZADO

Montacargas del Valle de México S.A. de C.V.

MVM MR

multilift@montacargas.com.mx

(55) 5583.0055

www.montacargas.com.mx